SWALLOW

横葺用後付雪止

新商品 アイビス SD/DX

アイビス SD/DX ラインナップ

W130 SD　W150 SD　W200 SD　W240 SD　W240 DX

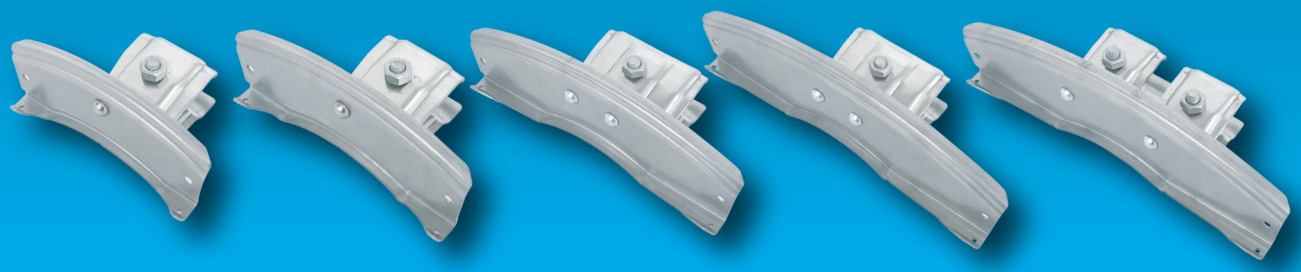

シンプルな羽根デザインの横葺用後付雪止！
豊富なラインナップをご用意いたしました！

■ 材質・仕上

材　質	仕　上
高耐食鋼板 （S 足 21Cr ステンレス）	生地
	ﾌﾞﾗｯｸ
	ﾀﾞｰｸﾌﾞﾗｳﾝ
	ﾀﾞｰｸｸﾞﾘｰﾝ
	ﾀﾞｰｸﾌﾞﾙｰ
	ｼﾙﾊﾞｰ
	銀黒
	緑青
	赤
SUS304	生地
	ﾌﾞﾗｯｸ
	ﾀﾞｰｸﾌﾞﾗｳﾝ
銅 （S 足 SUS304＋銅ﾒｯｷ）	生地

■ 各種寸法図

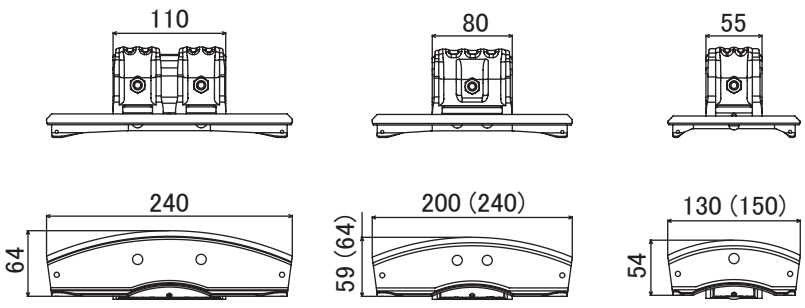

W240 DX

W200 SD
( ) 内は W240 SD

W130 SD
( ) 内は W150 SD

※ 1 ケース 30 入

スワロー工業株式会社
SWALLOW
新潟県燕市小関657
TEL:0256−63−6031　URL:http://www.swallow-k.co.jp
FAX:0256−63−6053　E-mail:info@swallow-k.co.jp

17.11