和瓦対応雪止

S-120 半月和形 焼瓦用

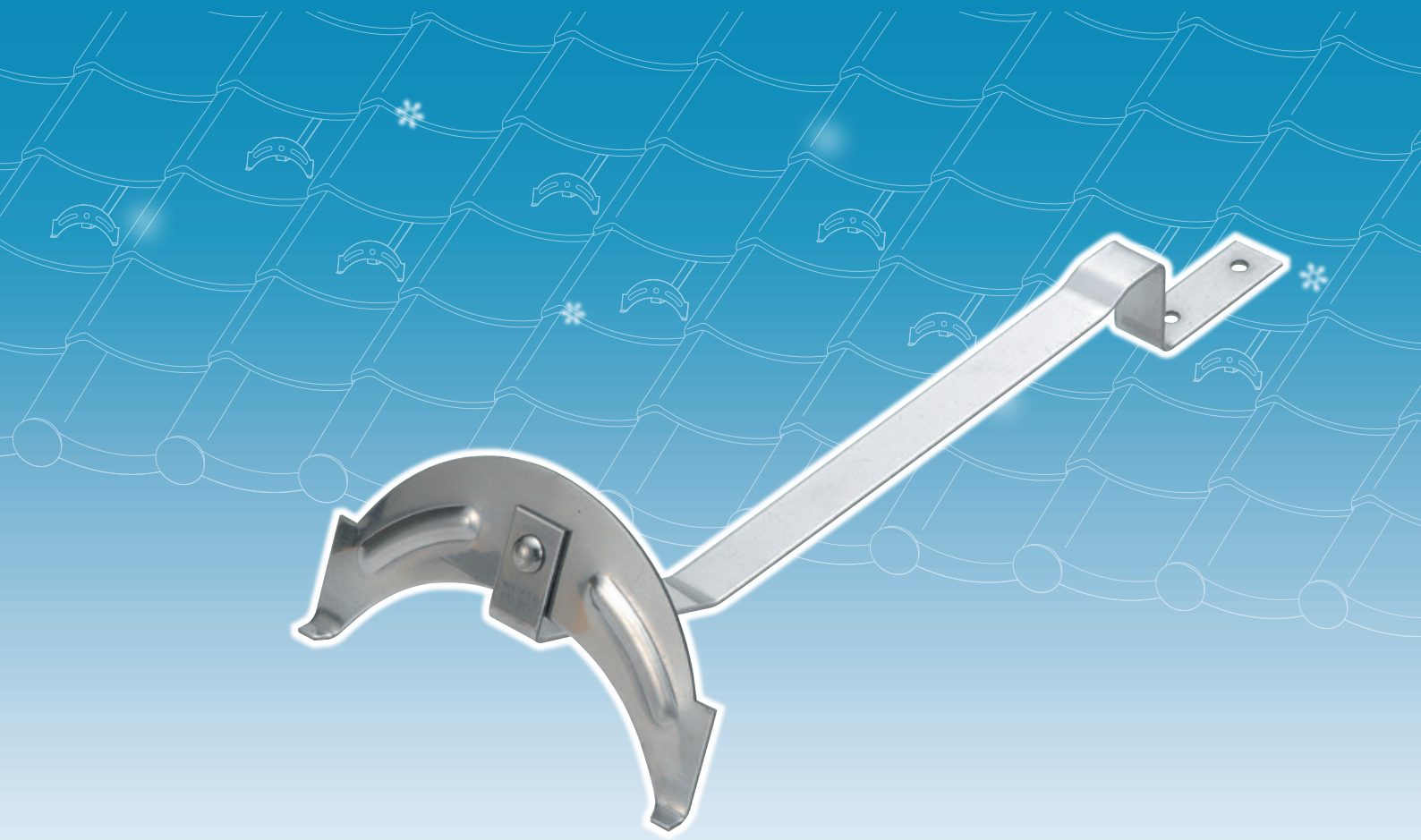

■ 製品仕様

材質：SUS430

板厚：羽根 = 1.5mm　足 = 1.5mm

■ 材質・仕上

材　　質	仕　　上
SUS430	生地
	ブラック

※ 1 ケース 100 入

※ 各種カラー塗装承ります。

■ 寸法図

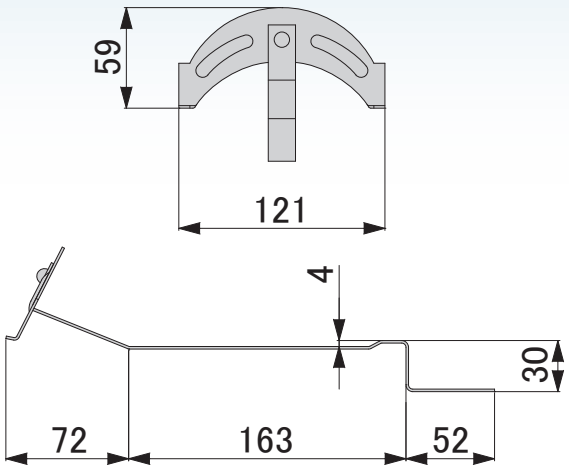

スワロー工業株式会社

SWALLOW

新潟県燕市小関 657 番地

TEL:0256-63-6031　URL:http://www.swallow-k.co.jp/

FAX:0256-63-6053　E-mail:kenzai@swallow-k.co.jp

19.11